Synthèse Caisson TITAN

CAISSON

TYPE :

Type F

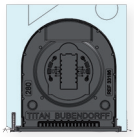

Polystyrène
Parement enduit
Profil télescopique inclus
Renforts de liaison menuiserie intégrés

Type G

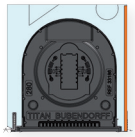

Polystyrène
Parement brique, épaisseur 7 mm
Profil télescopique inclus
Renforts de liaison menuiserie intégrés

Type C

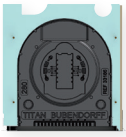

Polystyrène
Parement plaque fibragglo
Sans profil télescopique
Renforts de liaison menuiserie en option

Type E

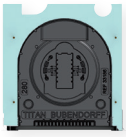

Polystyrène
Parement enduit
Sans profil télescopique
Renforts de liaison menuiserie en option

TAILLE :

28/28

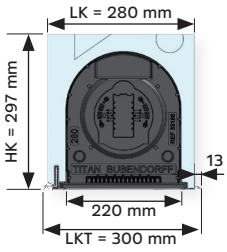

28/30

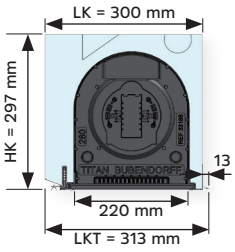

30/30

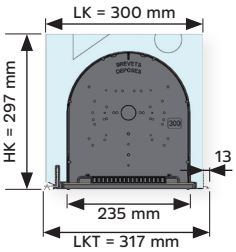

28/28

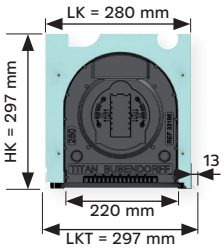

Caisson TYPE - TAILLE :	F - 2828	F - 2830	F - 3030	G - 2828	G - 2830	G - 3030	C - 2828	E - 2828
Poids *kg/ml* (sans/avec renfort)	3,6/4,0	3,8/4,2	3,7/4,1	6,4/6,8	6,6/7,0	6,5/6,9	4,1/--	3,7/--
ℓ maxi *(distance entre embases - tableaux finis) mm*	4500						4500	
Uc (enroulement extérieur) *W/(m².K)*	0,64	0,49	0,60	0,64	0,49	0,60	0,64	0,64
Uc (enroulement intérieur) *W/(m².K)*	0,69	0,50	0,67	0,69	0,50	0,67	0,69	0,69
Up *(avec doublage Th34 160mm) W/(m².K)*	0,27	0,26	0,26	0,27	0,26	0,26	0,27	0,27
Dn.e.w (C; Ctr) *dB*	50 (-2; -6)	54 (-3; -7)	54 (-3; -7)	50 (-2; -6)	54 (-3; -7)	54 (-3; -7)	50 (-2; -6)	50 (-2; -6)
Classe perméabilité à l'air	C4						C4	
Profil télescopique	Oui						Non	
Avis Technique	16/13-676_V2						16/13-676_V2 & 16/17-759_V1	

Tolérances de fabrication : 0/+8 mm - Tolérances sur cotes LK, LKT et HK : +/- 5 mm - Tolérances sur poids : +/- 0,2 kg - Informations supplémentaires : voir fiche technique.

DIMENSIONS

Profil télescopique

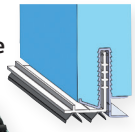

Caisson

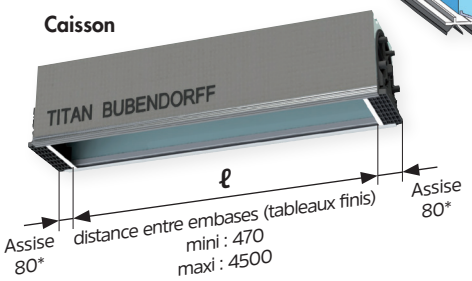

*Assise pour taille 30/30 : 100 Unité de mesures : millimètre

REN - Renfort de liaison menuiserie

Renfort pour caisson types F et G, selon ℓ		
Type \ ℓ	≤ 1700	≤ 4500
Intégré au caisson :	SANS	inclus

Renfort pour caisson types C et E, selon ℓ		
Type \ ℓ	≤ 1700	≤ 4500
Rapporté à la pose :	SANS	**option**

Option obligatoire pour être conforme à l'Avis Technique

Intégré au caisson pour types F et G

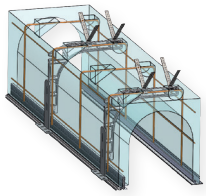

Rapporté à la pose pour types C et E
Livré en accessoires.

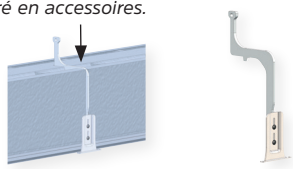

OPTIONS

Sous-face montée sur caisson

Livrée montée à la cote ℓ + 23 mm, en accessoire
ℓ ≥ 2400 : équerres intermédiaires de maintien

SFP - Teinte sous-face 100

DEV - Découpe de ventilation

1 ou 2 (centrée(s) sur le caisson)

364 mm x 14 mm

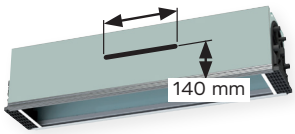

Options diverses

- **SFP :** sous-face PVC en teinte 100
- **REN :** renfort ℓ > 1700 pour types C et E
- **DEV :** découpe de ventilation 364x14, si 2 découpes ℓ mini 900 (1 ou 2)
- **A10 :** transport par porteur
- **FAX :** commande saisie par Bubendorff (par caisson)

Lots de sous-face + profils de finition de longueur 6 mètres

- Lot de 6 en largeurs 185 ou 205, type caisson 28/28 et 28/30 ou 30/30, teinte blanc 100 ou gris anthracite 117
- Lot de 88 en largeur 185, type caisson 28/28 et 28/30, teinte blanc 100

100 117

RC4 0543 05 - BUBENDORFF SAS - au capital social de 1.297.155 € - 41 rue de Lectoure - CS 80210 - 68306 SAINT-LOUIS Cedex - FRANCE - RCS Mulhouse 334 192 903 - www.bubendorff.com

Constituants des caissons types F et G

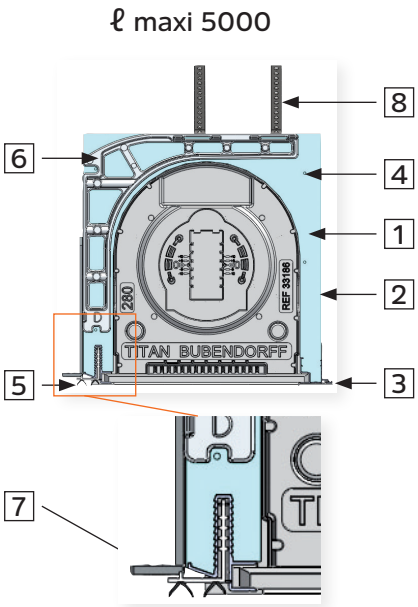

1 Polystyrène (PSE)
Masse volumique : 35 kg / m³ (+/- 5)
Classement de réaction au feu M1

2 Parement pour type F : **primaire d'accrochage pour enduit extérieur de teinte grise, classement de réaction au feu M1. Il n'a pas besoin de recevoir d'accrocheur supplémentaire (gobetis).**

Parement pour type G : plaques de brique épaisseur 7 mm de densité 2.2, classement de réaction au feu M0

3 Profil d'arrêt d'enduit extérieur en aluminium brut

4 Treillis en acier soudé, sur la longueur du caisson

5 Profil intérieur télescopique de liaison menuiserie en PVC avec joints d'étanchéité, monté dans un support en aluminium brut

6 Renfort interne pour la menuiserie, en aluminium intégré au moulage du PSE pour les caissons de largeur ℓ de 1701 à 5000

7 Patte de liaison menuiserie montée en position haute sur chaque renfort interne

8 Patte de liaison avec le chaînage au niveau du linteau

Constituants des caissons types C et E

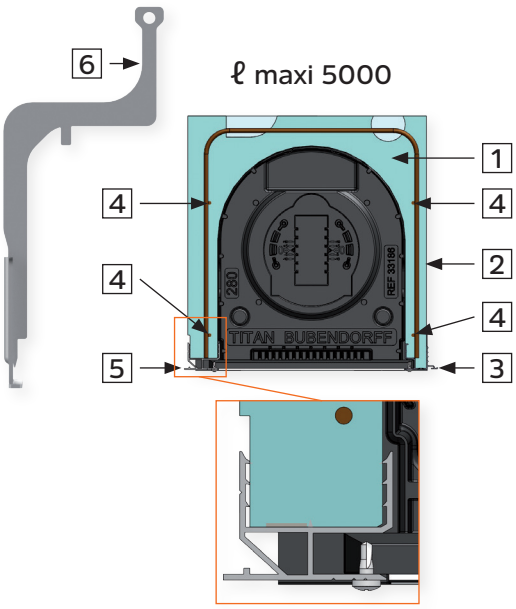

1 Polystyrène (PSE)
Masse volumique : 35 kg / m³ (+/- 5)
Classement de réaction au feu M1

2 Parement pour type C : plaques de fibragglo épaisseur 7 mm, classement de réaction au feu M2

Parement pour type E : **primaire d'accrochage pour enduit extérieur de teinte grise, classement de réaction au feu M1. Il n'a pas besoin de recevoir d'accrocheur supplémentaire (gobetis).**

3 Profil d'arrêt d'enduit extérieur en aluminium brut

4 Treillis en acier soudé, sur la longueur du caisson

5 Profil intérieur non télescopique de liaison menuiserie en PVC

6 Renfort de liaison menuiserie rapporté (à la pose) pour les caissons de largeur ℓ de 1701 à 5000

RC4 0543 05 - BUBENDORFF SAS - au capital social de 1.297.155 € - 41 rue de Lectoure - CS 80210 - 68306 SAINT-LOUIS Cedex - FRANCE - RCS Mulhouse 334 192 903 - www.bubendorff.com

Descriptif des caissons

TYPE : Type F | Type G | Type C | Type E

TAILLE : 28/28 | 28/30 | 30/30 | 28/28

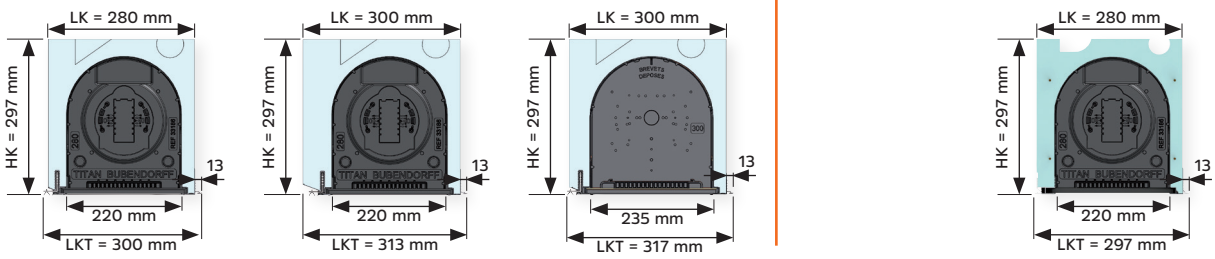

XXX : Code à reporter sur le bon de commande

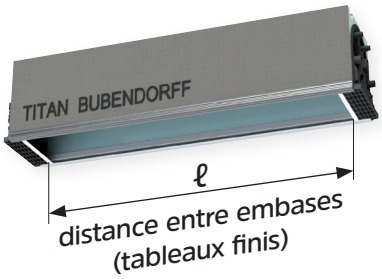

Joues

Assemblées aux extrémités du caisson avec 2 vis au niveau des profils et collées sur la périphérie du PSE pour la tenue et l'étanchéité.
Permettent de recevoir les différents dispositifs de fixation des axes de volet roulant et du montage de la sous-face par éclisses.

JOUE DE 28

Matière : thermoplastique moulé y compris le talon en teinte noir avec languette blanche au niveau du tableau

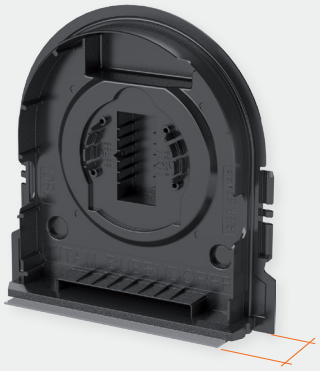

Assise : 80 mm

JOUE DE 30

Matière : thermoplastique moulé y compris le talon en teinte gris clair

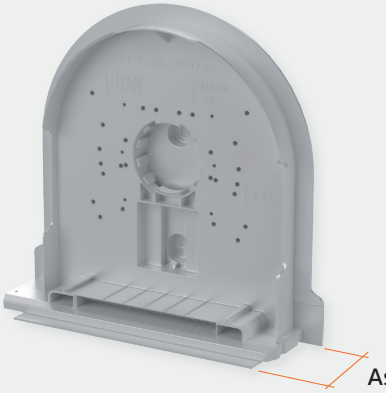

Assise : 100 mm

Il est préconisé de stocker, transporter et mettre en oeuvre les caissons à une température supérieure ou égale à 0° Celsius. Une température négative peut réduire la résistance des joues aux chocs lors de toute opération de manutention et/ou d'utilisation.

RC4 0543 05 - BUBENDORFF SAS - au capital social de 1.297.155 € - 41 rue de Lectoure - CS 80210 - 68306 SAINT-LOUIS Cedex - FRANCE - RCS Mulhouse 334 192 903 - www.bubendorff.com

Renfort de liaison menuiserie pour caissons types F et G

Intégré au caisson pour largeur ℓ de 1701 à 5000

Renfort en aluminium

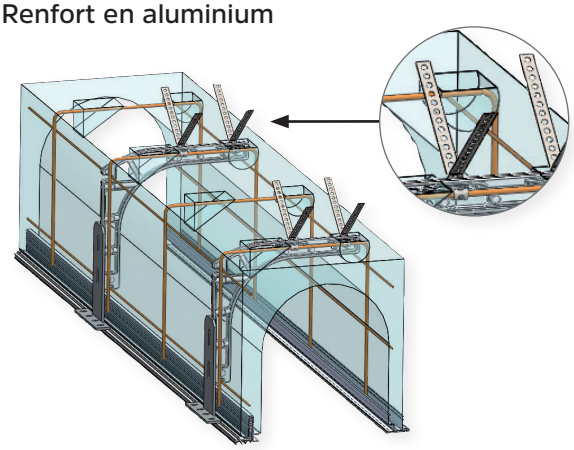

Reprise de chaînage

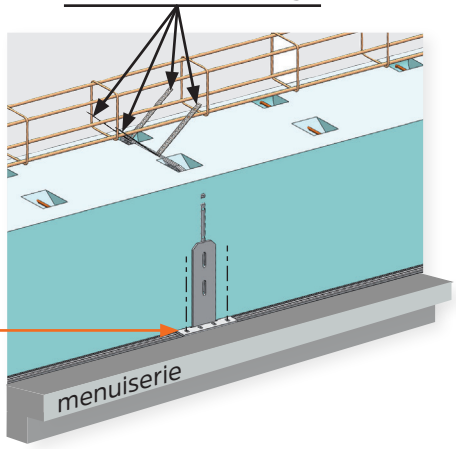

Platine à fixer sur la menuiserie. Règlage possible : 25 mm,

Nombre de renforts selon ℓ								
ℓ	≤1700	2100	2600	3100	3600	4100	4600	5000
Nombre	**SANS**	**1**	**2**	**3**	**4**	**5**	**6**	**7**

Option renfort de liaison menuiserie pour caissons types C et E (REN) ✔

Rapporté à la pose pour largeur ℓ de 1701 à 5000

Option obligatoire pour être conforme à l'Avis Technique

Renfort en acier

Reprise de chaînage pris dans linteau béton

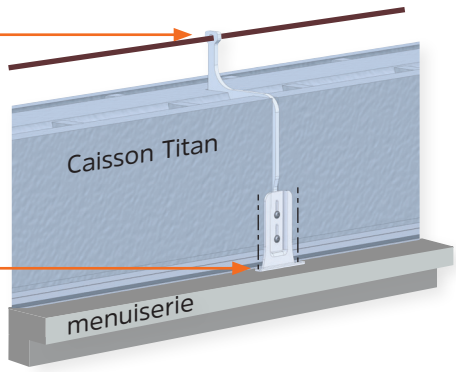

Platine à fixer sur la menuiserie. Règlage possible : 25 mm,

Nombre de renforts selon ℓ						
ℓ	≤1700	2600	3400	4000	4500	5000
Nombre	**SANS**	**1**	**2**	**3**	**4**	**5**

RC4 0543 05 - BUBENDORFF SAS - au capital social de 1.297.155 € - 41 rue de Lectoure - CS 80210 - 68306 SAINT-LOUIS Cedex - FRANCE - RCS Mulhouse 334 192 903 - www.bubendorff.com

Option sous-face et profil de finition (SFP)

SOUS-FACE PVC

Livrée à la cote ℓ + 23 mm
(ℓ = largeur tableau fini)

Blanc
100

Eclisses de verrouillage

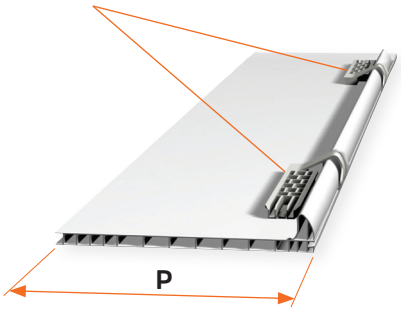

Jeu mini entre sous-face et coulisses selon largeur dos coulisses (LA)

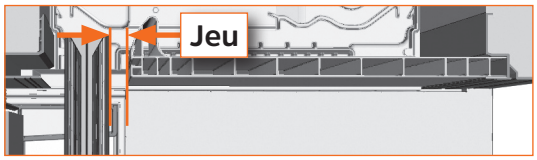

Largeur dos coulisses (LA)	Jeu mini
jusqu'à 2,4 mètres	10 mm
supérieure à 2,4 mètres	20 mm

Profondeur P
185 pour caisson type 28/28 et 28/30
205 pour caisson type 30/30
XX/XX : Code à reporter sur le bon de commande

Disponible en lots de longueur 6 mètres + profils de finition

- 6 longueurs en largeurs 185 ou 205, teinte blanc 100 ou gris anthracite 117
- 88 longueurs en largeur 185, type caisson 28/28 et 28/30, teinte blanc 100

100 117

RENFORT DE SOUS-FACE

Renfort et platine de fixation

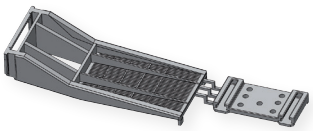

Nombre de renfort(s) selon ℓ	
ℓ ≥ 2400 mm	1
ℓ ≥ 3600 mm	2

Livré avec vis de fixation

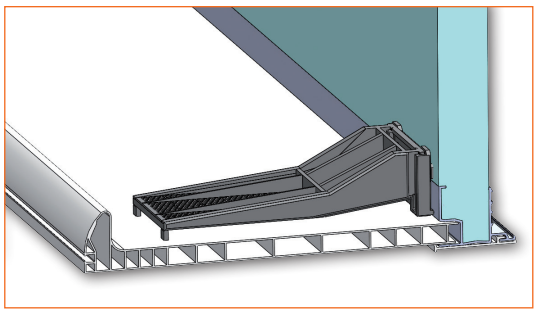

PROFIL DE FINITION

Habillage PVC blanc à clipper sur le profil aluminium extérieur

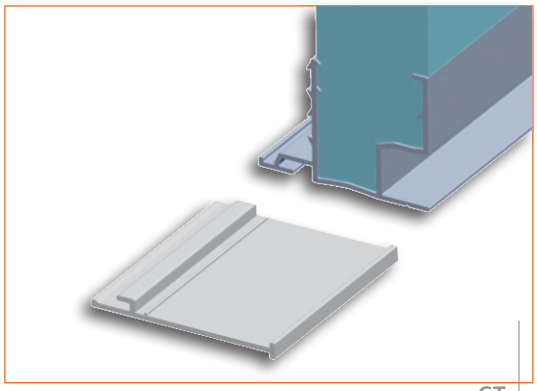

RC4 0543 05 - BUBENDORFF SAS - au capital social de 1.297.155 € - 41 rue de Lectoure - CS 80210 - 68306 SAINT-LOUIS Cedex - FRANCE - RCS Mulhouse 334 192 903 - www.bubendorff.com

Détail découpe de ventilation (DEV)

Dimensions découpe(s) : 364 x 14 mm
1 ou 2 découpe(s) centrée(s) sur le caisson
(si 2 découpes, ℓ mini 900)
X : Code à reporter sur le bon de commande

En cas de découpe de ventilation, prévoir un manchon en acier galanisé disponible en Service Pièces pour 5 épaisseurs de doublage différentes.

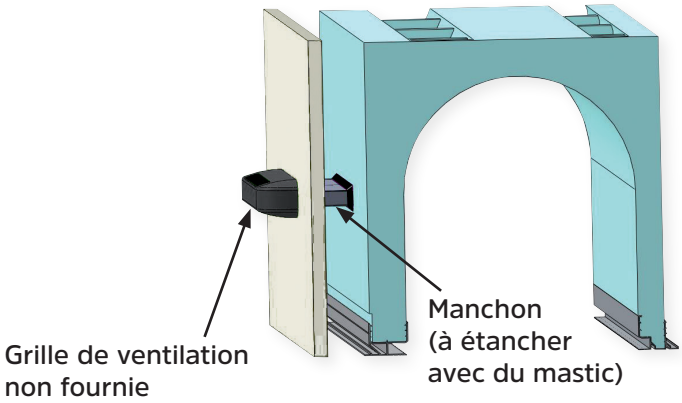

Manchon

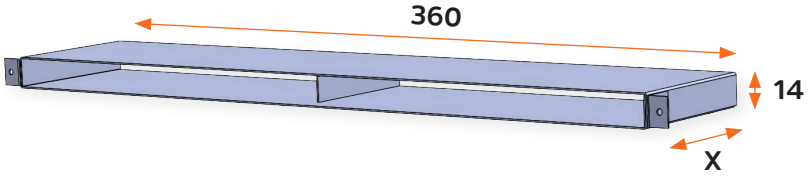

Code	Manchon pour doublage (mm)		
	Pour caisson de 28/28	Pour caissons de 28/30 et 30/30	X
235061	100	120	40
235062	120	140	60
235063	140	160	80
235064	160	180	100
235065	200	-	140

RC4 0543 05 - BUBENDORFF SAS - au capital social de 1.297.155 € - 41 rue de Lectoure - CS 80210 - 68306 SAINT-LOUIS Cedex - FRANCE - RCS Mulhouse 334 192 903 - www.bubendorff.com

Principe de mise en œuvre pour caissons types F et G

Se référer à l'Avis Technique : 16/13-676_V2
et aux notices de pose collées sur la face intérieure du caisson

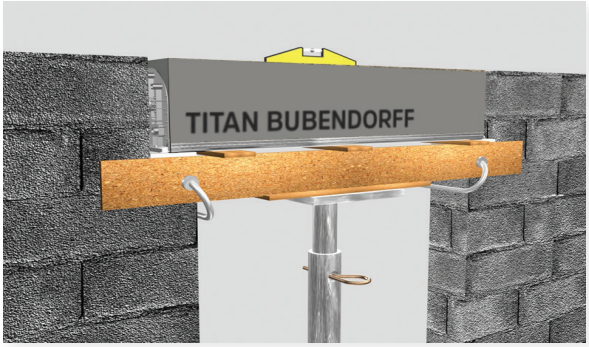

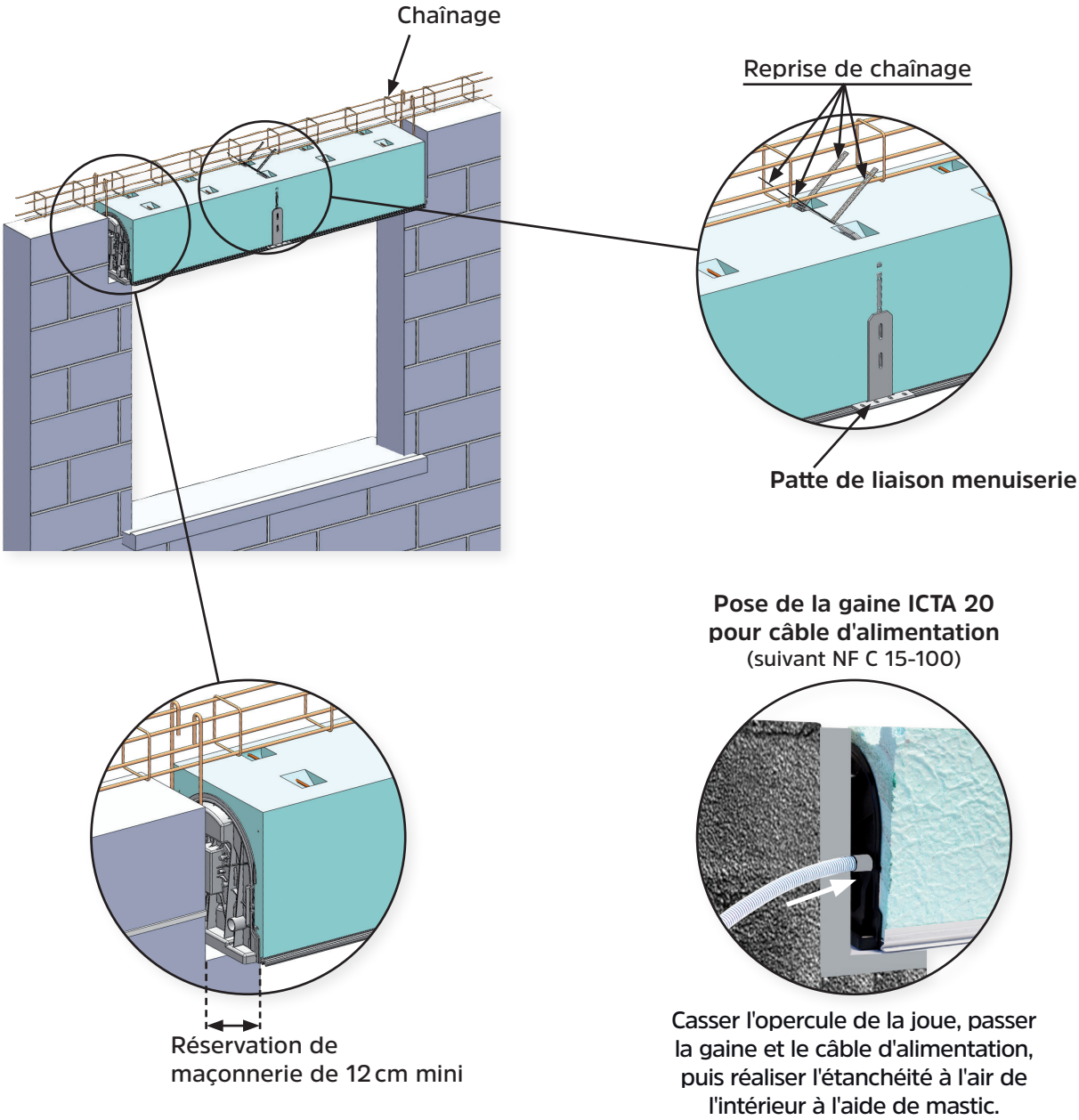

RC4 0543 05 - BUBENDORFF SAS - au capital social de 1.297.155 € - 41 rue de Lectoure - CS 80210 - 68306 SAINT-LOUIS Cedex - FRANCE - RCS Mulhouse 334 192 903 - www.bubendorff.com

Principe de mise en œuvre pour caissons types C et E

Se référer aux Avis Techniques : 16/13-676_V2 & 16/17-759_V1 et aux notices de pose collées sur la face intérieure du caisson

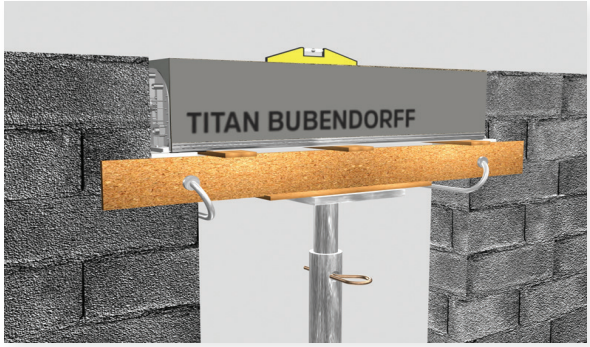

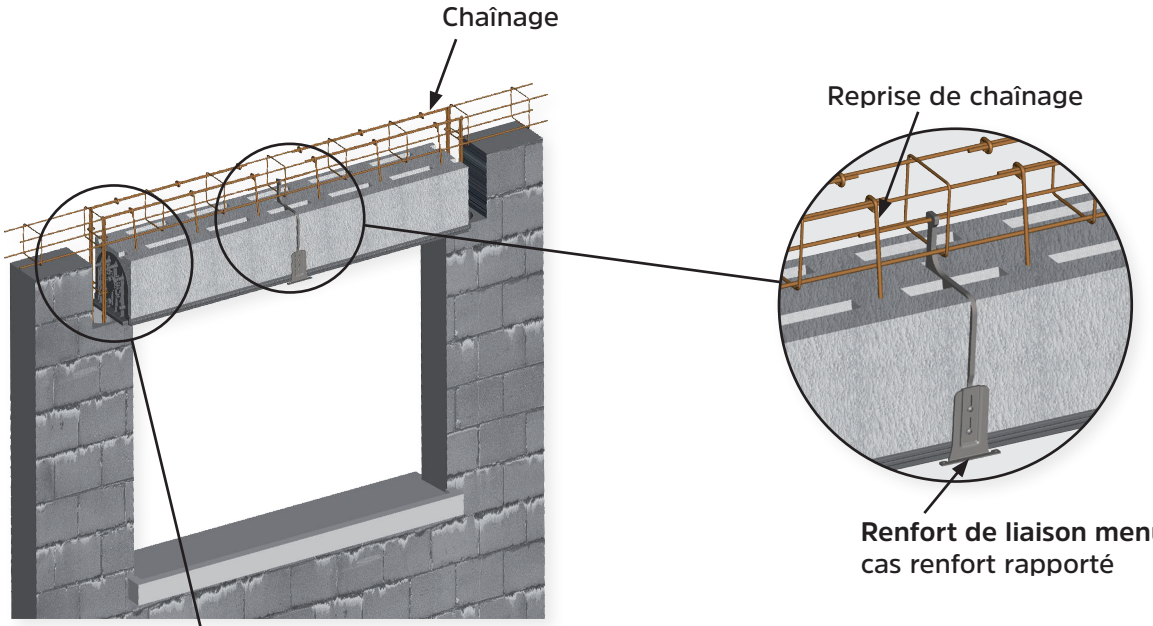

Renfort de liaison menuiserie :
cas renfort rapporté

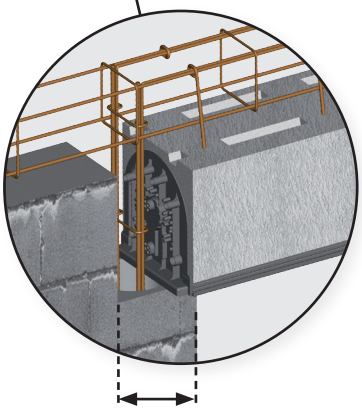

Réservation de
maçonnerie de 12 cm mini

Pose de la gaine ICTA 20
pour câble d'alimentation
(suivant NF C 15-100)

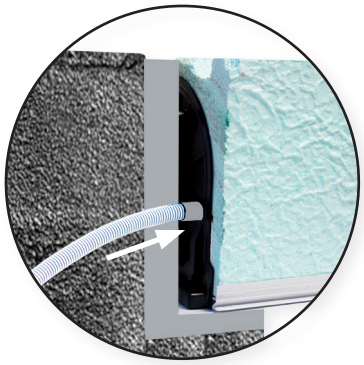

Casser l'opercule de la joue, passer la gaine et le câble d'alimentation, puis réaliser l'étanchéité à l'air de l'intérieur à l'aide de mastic.

RC4 0543 05 - BUBENDORFF SAS - au capital social de 1.297.155 € - 41 rue de Lectoure - CS 80210 - 68306 SAINT-LOUIS Cedex - FRANCE - RCS Mulhouse 334 192 903 - www.bubendorff.com

Profil intérieur de liaison menuiserie

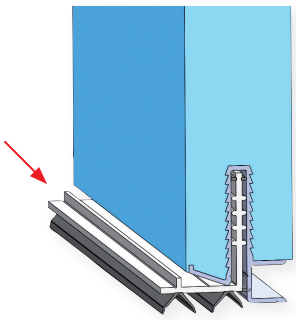

Se référer aux Avis Techniques :
- Caissons types F et G : 16/13-676_V2
- Caissons types C et E : 16/13-676_V2 & 16/17-759_V1

et aux notices de pose collées sur la face intérieure du caisson

Caissons types F et G

Profil télescopique

Largeur ℓ de 470 à 1700

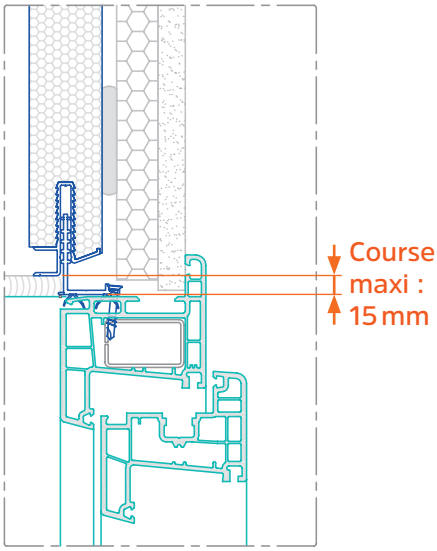

Largeur ℓ de 1701 à 5000

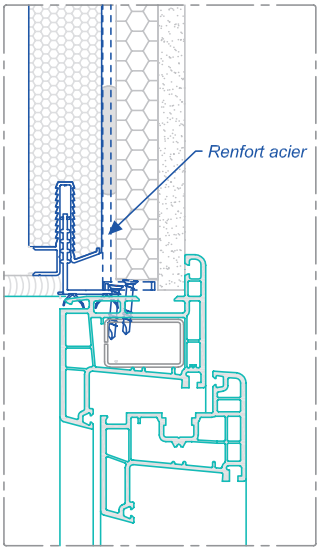

Classe de perméabilité à l'air : **C4**

Caissons types C et E

Profil non télescopique

Largeur ℓ de 470 à 1700

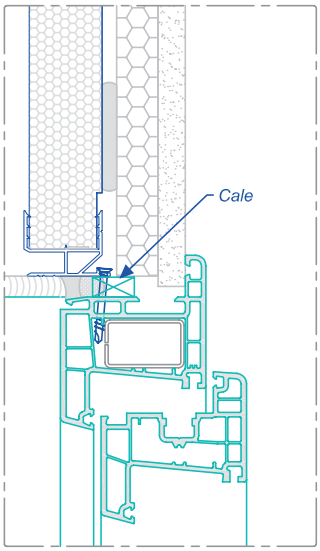

Profil non télescopique avec renfort de liaison menuiserie rapporté (à la pose)

Largeur ℓ de 1701 à 5000

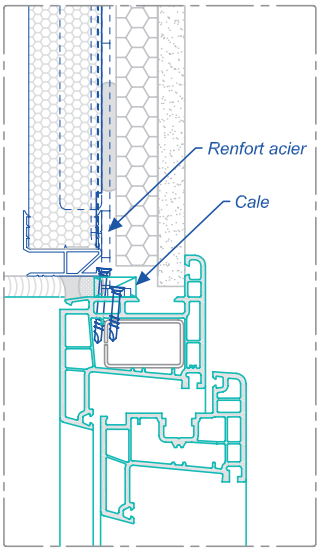

Classe de perméabilité à l'air : **C4** avec cordon d'étanchéité par mastic sur fond de joint.

RC4 0543 05 - BUBENDORFF SAS - au capital social de 1.297.155 € - 41 rue de Lectoure - CS 80210 - 68306 SAINT-LOUIS Cedex - FRANCE - RCS Mulhouse 334 192 903 - www.bubendorff.com